JOB DATING

MARDI 2 AVRIL 2024 DE 14H À 18H

BTS Maintenance des Systèmes
Option Systèmes de Production (BTS MS-A)

Candidats venant des filières suivantes et désirant poursuivre en BTS MS option A :

- **BAC PRO MEI**
- **BAC PRO MELEC**
- **BAC STI 2D**
- **BAC GEN**
- **DUT/BUT en réorientation**

Et candidats étant actuellement en BTS MS-A

PRIM' 44

Pour une formation en apprentissage ou sous statut scolaire

Déroulement de la demi-journée

- Accueil des entreprises
- Chaque lycéen ou étudiant vient avec son CV
- Les entreprises présentent leurs activités
- Passage de chaque candidat
- Débriefing individuel après chaque entretien
- Bilan de fin de séance

Lycée Monge - La Chauvinière
2, rue de la Fantaisie
BP62223
44322 Nantes cedex 3
Tél. : 02 40 16 71 00

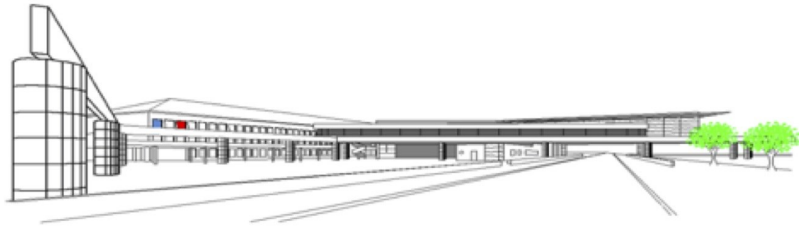

Contact :
Équipe BTS Maintenance des Systèmes de Production
Tél : 02 40 16 71 19 (Demander Pierre MAINGUET)
Courriel : pierre.mainguet@ac-nantes.fr
N'hésitez pas à consulter notre site : **btsmsmonge.free.fr**

Stage en entreprise

Le stage en milieu professionnel permet au futur technicien supérieur de prendre la mesure des réalités techniques et économiques de l'entreprise. Dans ce cadre, il est conduit à appréhender le fonctionnement de l'entreprise industrielle à travers son organisation, ses équipements, ses différents services internes, ses ressources humaines. C'est aussi pour lui l'occasion d'observer la vie sociale de l'entreprise (relations humaines, horaires, règles de sécurité…).

Les activités menées lors du stage sont liées à la maintenance industrielle des biens de l'entreprise conformément au référentiel des activités professionnelles. Elles contribuent à l'approfondissement des connaissances et à l'acquisition de nouvelles compétences.

1ère période de stage

Stage orienté vers la découverte du service maintenance et sur la mise en œuvre d'activités de maintenance préventive. Il s'effectue en fin de première année de formation (4 semaines en juin).

2ème période de stage

Durant la seconde année de formation, un stage d'une durée de 6 semaines (3 dernières semaines avant Noël et 3 premières semaines de janvier) permettra de réaliser « un projet technique en milieu professionnel ».

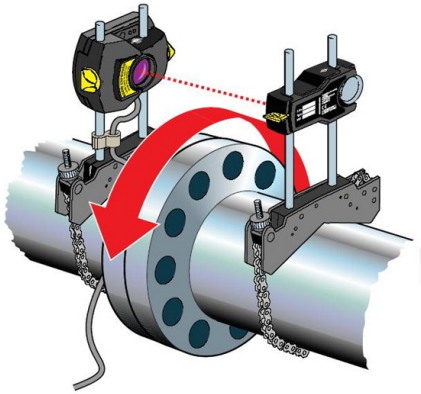

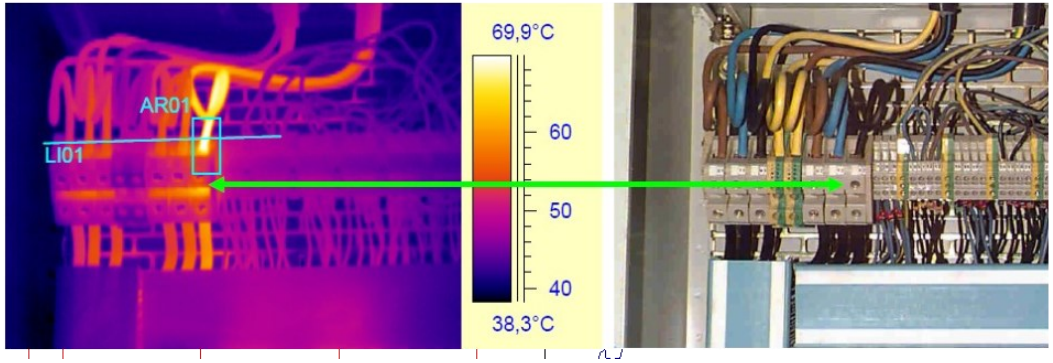

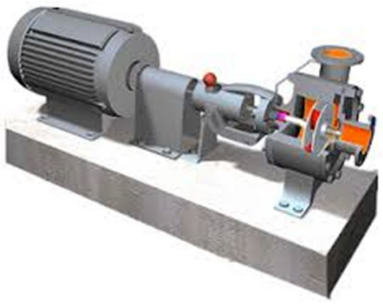

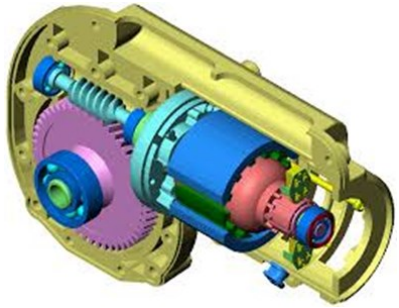

JOB DATING

JEUDI 4 AVRIL 2024 DE 14H À 18H

BTS Maintenance des Systèmes
Option Systèmes de Production (BTS MS-A)

Candidats venant des filières suivantes et désirant poursuivre en BTS MS option A :

- **BAC PRO MEI**
- **BAC PRO MELEC**
- **BAC STI 2D**
- **BAC GEN**
- **DUT/BUT en réorientation**

Et candidats étant actuellement en BTS MS-A

Pour une formation en apprentissage ou sous statut scolaire

Déroulement de la demi-journée

- Accueil des entreprises
- Chaque lycéen ou étudiant vient avec son CV
- Les entreprises présentent leurs activités
- Passage de chaque candidat
- Débriefing individuel après chaque entretien
- Bilan de fin de séance

Lycée Monge - La Chauvinière
2, rue de la Fantaisie
BP62223
44322 Nantes cedex 3
Tél. : 02 40 16 71 00

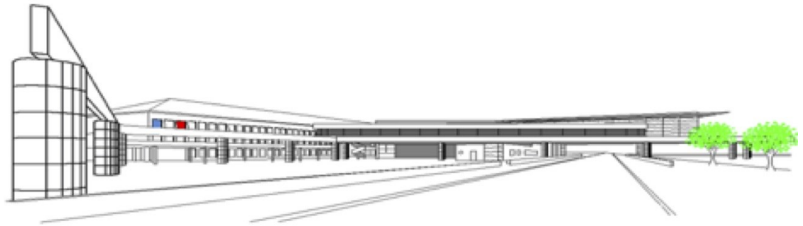

Contact :
Équipe BTS Maintenance des Systèmes de Production
Tél : 02 40 16 71 19 (Demander Pierre MAINGUET)
Courriel : pierre.mainguet@ac-nantes.fr
N'hésitez pas à consulter notre site : **btsmsmonge.free.fr**